POZNÁMKA

- ROZMERY VŠETKÝCH VÝROBKOV JE NUTNÉ PREMERAŤ PODĽA SKUTOČNÝCH ROZMEROV NA STAVBE!
- SCHÉMATICKÉ ZOBRAZENIE VONKAJŠICH VÝPLNÍ OTVOROV JE KRESLENÉ PRI POHĽADE Z VONKAJŠEJ STRANY

Aktualizácia 12/2016

STAVEBNÍK	: KRAJSKÉ RIADITELSTVO HASIČSKÉHO A ZÁCHRANNÉHO ZBORU KOMENSKÉHO 27, 974 01 BANSKÁ BYSTRICA	STAVING PROJEKT s.r.o. Na Troskách 3 974 01 Banská Bystrica Tel.: 048/381 06 54 e-mail: spbb@staving-projekt.sk
HLAVNÝ PROJEKTANT	: ING. JÚLIUS ŽIŠKA	
ZODP. PROJEKTANT	: ING. JÚLIUS ŽIŠKA	
VYPRACOVAL	: ING. JANKA ŽIŠKOVÁ	
PROFESIA	: ARCHITEKTONICKO–STAVEBNÉ RIEŠENIE	
NÁZOV A MIESTO STAVBY: HASIČSKÁ STANICA POLTÁR		STUPEŇ : PROJEKT STAVBY
		ZÁK. ČÍSLO : 2016 28 31 (2012 30 30)
		DÁTUM : 12/2016 (12/2012) Č. VÝKR.
STAVEBNÝ OBJEKT	: SO 01 - OBJEKT HASIČSKEJ STANICE	FORMÁT : 11 A4
		MIERKA : 1 : 50
NÁZOV VÝKRESU	: VÝPIS ZÁMOČNÍCKYCH VÝROBKOV	20

POL.	NORMA / ROZMERY (mm)	SCHÉMA, POPIS	POČET KUSOV 1.N.P.	2.N.P.	STRECHA	CELKOM
Z1	ATYP 3500x4000 (STAV.OTVOR)	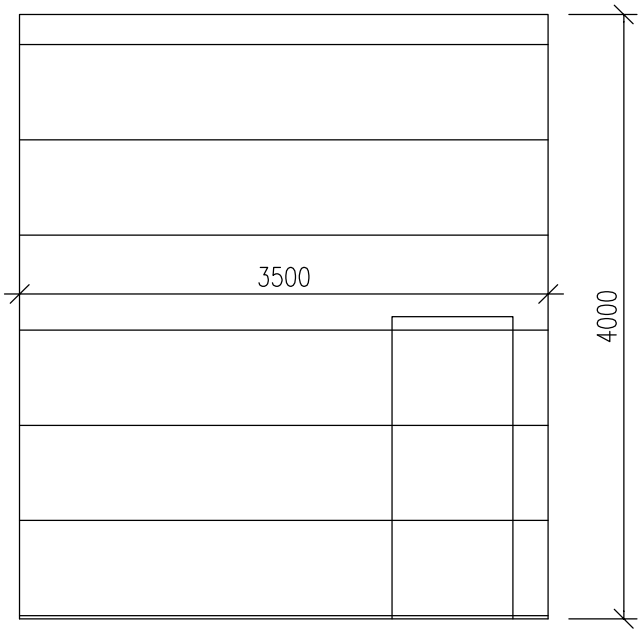 GARÁŽOVÁ PRIEMYSELNÁ SEKČNÁ BRÁNA (napr. HORMANN TYP SPU F42), ZATEPLENÁ (TERMOPANELY HR. 42 MM), POHON MOTORICKÝ, OVLÁDANIE ZO SYSTÉMU VÝROBCU, OVLÁDANÁ AJ Z MIESTNOSTI OHLASOVNE POŽIAROV A DIAĽKOVÝM OVLÁDAČOM, S PRECHODOVÝMI DVERAMI, VRÁTANE VŠETKÝCH DOPLNKOV	1	–	–	1

KOVANIE: ZO SYSTÉMU VÝROBCU

ZASKLENIE:

MATERIÁL: OCEĽOVÉ LAMELY S PU VÝPLŇOU HR. 42 mm Uvýrobku ≦ 1,5W/m² K

NÁTER: ODTIEŇ ČERV. RAL 3000, VNÚT. STRANA BIELY

POL.	NORMA / ROZMERY (mm)	SCHÉMA, POPIS	POČET KUSOV 1.N.P.	2.N.P.	STRECHA	CELKOM
Z2	ATYP 3500x4000 (STAV.OTVOR)	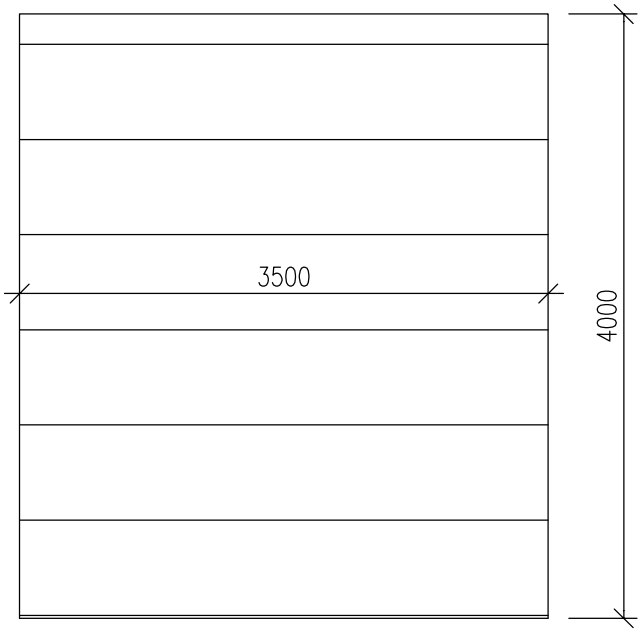 GARÁŽOVÁ PRIEMYSELNÁ SEKČNÁ BRÁNA (napr. HORMANN TYP SPU F42), ZATEPLENÁ (TERMOPANELY HR. 42 MM), POHON MOTORICKÝ, OVLÁDANIE ZO SYSTÉMU VÝROBCU, OVLÁDANÁ AJ Z MIESTNOSTI OHLASOVNE POŽIAROV A DIAĽKOVÝM OVLÁDAČOM, VRÁTANE VŠETKÝCH DOPLNKOV	5	–	–	5

KOVANIE: ZO SYSTÉMU VÝROBCU

ZASKLENIE:

MATERIÁL: OCEĽOVÉ LAMELY S PU VÝPLŇOU HR. 42 mm Uvýrobku ≦ 1,5W/m² K

NÁTER: ODTIEŇ ČERV. RAL 3000, VNÚT. STRANA BIELY

NÁZOV A MIESTO STAVBY	HASIČSKÁ STANICA POLTÁR SO–01 OBJEKT HASIČSKEJ STANICE AKTUALIZÁCIA 12/2016	Č. VÝKR. 20
NÁZOV VÝKRESU	VÝPIS ZÁMOČNÍCKYCH VÝROBKOV	LIST 2

POL.	NORMA / ROZMERY (mm)	SCHÉMA, POPIS	POČET KUSOV 1.N.P.	2.N.P.	STRECHA	CELKOM
Z3	TYP 2200x1100	VSTUPNÁ VONKAJŠIA ROHOŽ (NAPR. GAPA TOPWELL–ŠTANDARD), HLINÍKOVÉ PROFILY S GUMENÝMI A TEXTILNÝMI PÁSIKMI, VÝŠKA ROHOŽE 27 MM ULOŽENÁ POD ÚROVEŇ PODLAHY V HLINÍKOVOM RÁME 30/30/3 MM ROZMERY VÝROBKU JE NUTNÉ PREMERAŤ PODĽA SKUTOČNÝCH ROZMEROV NA STAVBE!	1	–	–	1
		KOVANIE				
		ZASKLENIE				
		MATERIÁL				
		NÁTER				

POL.	NORMA / ROZMERY (mm)	SCHÉMA, POPIS	POČET KUSOV 22 1.N.P.	2.N.P.	STRECHA	CELKOM
Z4	TYP –	PREVETRÁVACIA HLAVICA ø150 mm S NAPOJENÍM NA KRYTINU Z LAKOPLASTOVANÉHO OCEĽ. POZINK. OPLECHU (napr. ROTOWENT) ANTIKOR, KOMPLET (ZO SYSTÉMU ANAVEK), PRE ODVETRANIE ŠACHTY SKLZU	–	–	1	1
		KOVANIE				
		ZASKLENIE				
		MATERIÁL				
		NÁTER				

NÁZOV A MIESTO STAVBY	HASIČSKÁ STANICA POLTÁR SO–01 OBJEKT HASIČSKEJ STANICE AKTUALIZÁCIA 12/2016	Č. VÝKR. 20
NÁZOV VÝKRESU	VÝPIS ZÁMOČNÍCKYCH VÝROBKOV	LIST 3

POL.	NORMA / ROZMERY (mm)	SCHÉMA, POPIS	POČET KUSOV 1.N.P.	2.N.P.	STRECHA	CELKOM
Z5	ATYP / –	SKLZ Z OCEĽOVEJ TRUBKY ø219 mm	1		–	1

KOVANIE

ZASKLENIE

MATERIÁL

NÁTER

ODTIEŇ ČIERNY

POHĽAD, M=1:20

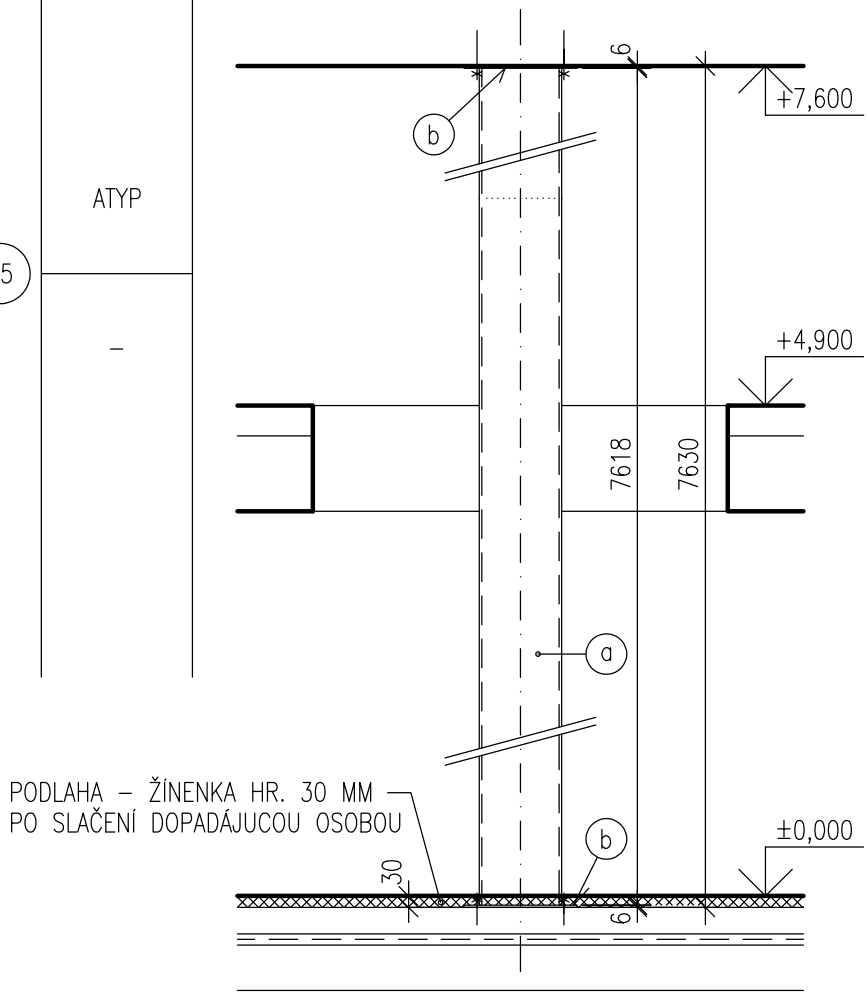

PÔDORYS, M=1:20

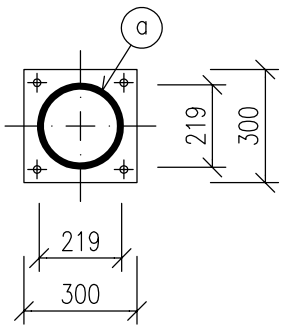

VÝPIS MATERÁLU

POL.	POPIS, NORMA	KS	DĹŽKA(m) JEDN.	DĹŽKA(m) CELK.	HMOT.(kg/m) JEDN.	HMOT.(kg/m) CELK.
a	TRUBKA OCEĽOVÁ BEZOŠVÁ ø219 mm HR. SENY 7 mm, STN 42 5715	1	7,618	7,618	36,6	278,8
b	KOTVIACA OCEĽ. PLATŇA PÁSOVINA 300x6 mm, STN 42 5340	2	0,30	0,60	14,13	8,5
HMOTNOSŤ OCELE CELKOM + 10% STRATNÉ, KOTVY 287,3 x 1,1 = 316,0 kg						

NÁZOV A MIESTO STAVBY	HASIČSKÁ STANICA POLTÁR AKTUALIZÁCIA 12/2016	Č. VÝKR.	20
NÁZOV VÝKRESU	VÝPIS ZÁMOČNÍCKYCH VÝROBKOV	LIST	4

POL.	NORMA / ROZMERY (mm)	SCHÉMA, POPIS	POČET KUSOV 1.N.P.	2.N.P.	STRECHA	CELKOM
Z6	ATYP / –	SCHODISKOVÉ ZÁBRADLIE OCEĽOVÉ NA VNÚTORNOM SCHODISKU, VRÁTANE UZÁVERU	1		–	1

KOVANIE

ZASKLENIE

MATERIÁL

NOSNÉ PRVKY – OCEĽ
TIAHLA – ANTIKOR

NÁTER

ODTIEŇ SVETLÝ SIVÝ
RAL 7040

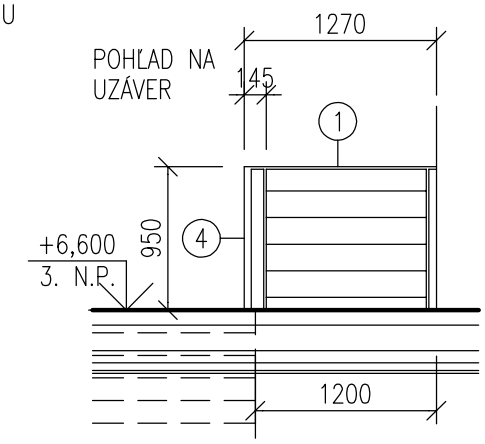

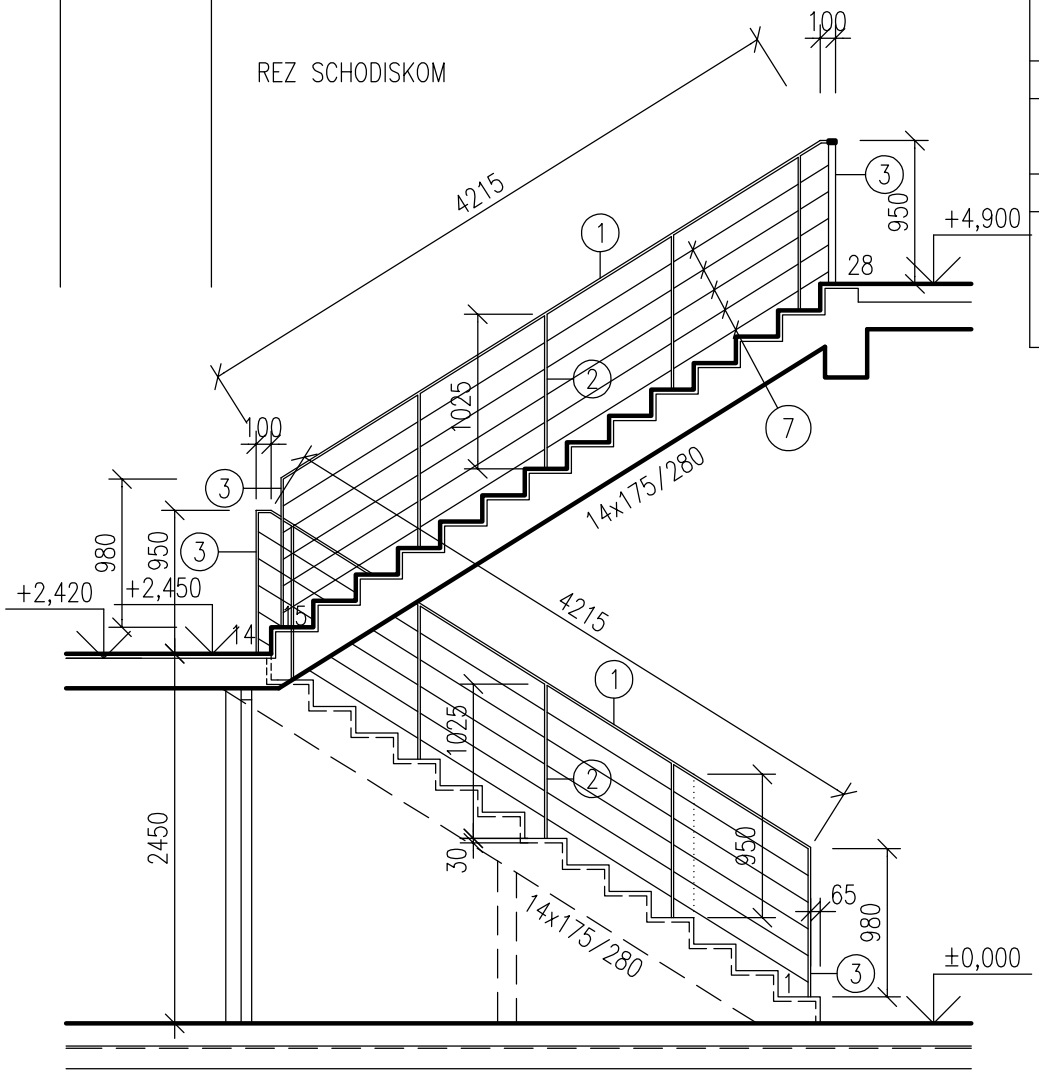

NÁZOV A MIESTO STAVBY	HASIČSKÁ STANICA POLTÁR AKTUALIZÁCIA 12/2016	Č. VÝKR.	20
NÁZOV VÝKRESU	VÝPIS ZÁMOČNÍCKYCH VÝROBKOV	LIST	5

POL. PRÍLOHA K POL. Č. Z6

Z6

PÔDORYS STĹPIKA NA STUPNI
M=1:10

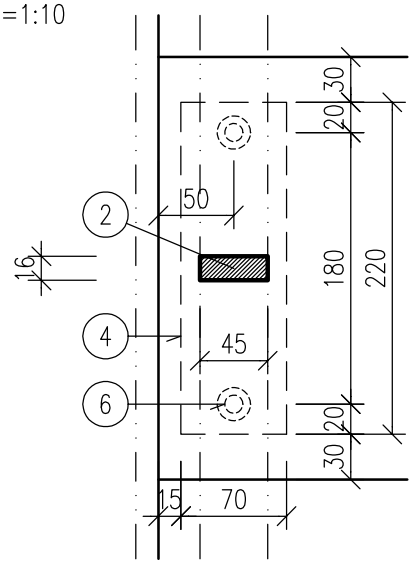

PÔDORYS STĹPIKOV NA MEDZIPODESTE
M=1:10

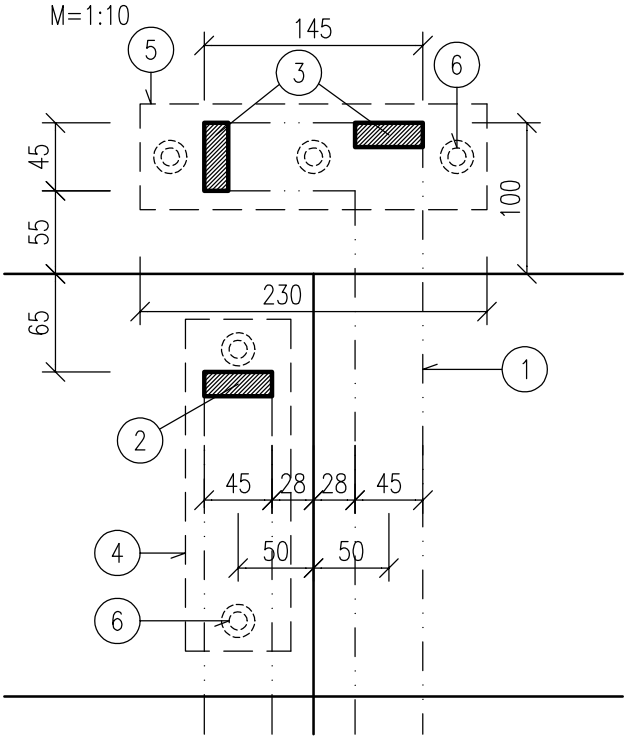

REZ STĹPIKOM
M=1:10

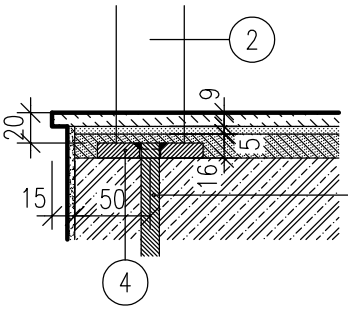

6 KOTVA KOTVIACEJ PLATNE – BETONÁRSKA OCEĽ ø12mm 10 425 V CHEMICKEJ KOTVE VO VRCHOLE OBVARENÁ S KOTVIACOU PLATŇOU

VÝKAZ MATERIÁLU

POL.	PROFIL	KS	DĹŽKA (m)		HMOTNOSŤ (kg)	
			1 KS	CELKOM	JEDNOTKOVÁ	CELKOM
1	MADLO – TYČ PLOCHÁ 45x16 mm	–	–	9,90	5,66	56,03
2	STĹPIK – TYČ PLOCHÁ 45x16 mm	8	1,045	8,36	5,66	47,32
3	STĹPIK – TYČ PLOCHÁ 45x16 mm	7	1,000	7,00	5,66	39,62
4	KOTVIACA PLATŇA – TYČ PLOCHÁ 70x10 mm	11	0,220	2,42	5,50	13,31
5	KOTVIACA PLATŇA – TYČ PLOCHÁ 70x10 mm	2	0,230	0,46	5,50	2,63
6	KOTVA KOTVIACEJ PLATNE – BETONÁRSKA OCEĽ ø12mm 10 425 V CHEMICKEJ KOTVE	28	0,150	4,20	0,89	3,74
	HMOTNOSŤ CELKOM				162,65 + 10% = **178,92 kg**	
7	TIAHLO ANTIKOR ø5 mm S DOŠPONOVANÍM (PROFI LANKOVÝ SYSTÉM)	5	9,90	**49,50 m**	–	–

NÁZOV A MIESTO STAVBY	HASIČSKÁ STANICA POLTÁR AKTUALIZÁCIA 12/2016	Č. VÝKR.	20
NÁZOV VÝKRESU	VÝPIS ZÁMOČNÍCKYCH VÝROBKOV	LIST	6

POL.	NORMA / ROZMERY (mm)	SCHÉMA, POPIS	POČET KUSOV 1.N.P.	2.N.P.	STRECHA	CELKOM
Z7	TYP –	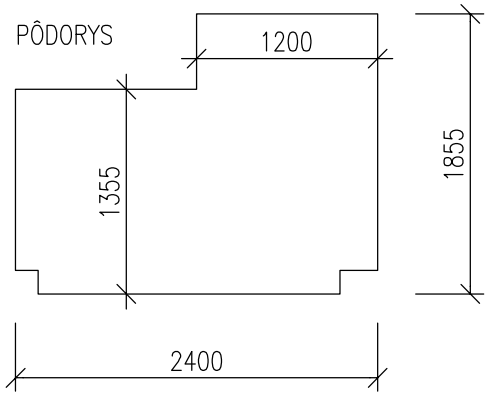 VSTUPNÁ ČISTIACA ROHOŽ (NAPR. GAPA TOPWELL–ŠTANDARD), HLINÍKOVÉ PROFILY S GUMENÝMI A TEXTILNÝMI PÁSIKMI, VÝŠKA ROHOŽE 26 MM ULOŽENÁ DO ÚROVNE PODLAHY V HLINÍKOVOM RÁME 30/30/3 MM	1	–	–	1
			KOVANIE			
			ZASKLENIE			
			MATERIÁL			
			NÁTER			

POL.	NORMA / ROZMERY (mm)	SCHÉMA, POPIS	POČET KUSOV 1.N.P.	2.N.P.	STRECHA	CELKOM
Z8	TYP –	SUŠIČKA PRE 10 HADIC, PRE VNÚTORÚ MONTÁŽ (NAPR. ZAHAS, s.r.o. ALEBO EKVIVALETNÉ RIEŠENIE, VIĎ. www.zahas–sro.cz, KATALÓG, ÚDRŽBA STANÍC)	1	–	–	1
			KOVANIE			
			ZASKLENIE			
			MATERIÁL			
			NÁTER			

NÁZOV A MIESTO STAVBY	HASIČSKÁ STANICA POLTÁR SO–01 OBJEKT HASIČSKEJ STANICE	AKTUALIZÁCIA 12/2016	Č. VÝKR. 20
NÁZOV VÝKRESU	VÝPIS ZÁMOČNÍCKYCH VÝROBKOV		LIST 7

POL.	NORMA / ROZMERY (mm)	SCHÉMA, POPIS	POČET KUSOV 1.N.P.	2.N.P.	STRECHA	CELKOM
Z9	TYP 150x150	FASÁDNA VETRACIA MRIEŽKA V ATIKE NA ODVETRANIE STREŠNÉHO PLÁŠŤA	–	3	15	18
			KOVANIE			
			ZASKLENIE			
			MATERIÁL			
			NÁTER			
			ODTIEŇ SVETLÝ SIVÝ RAL 7040			

POL.	NORMA / ROZMERY (mm)	SCHÉMA, POPIS	POČET KUSOV 1.N.P.	2.N.P.	STRECHA	CELKOM
Z10	ATYP –	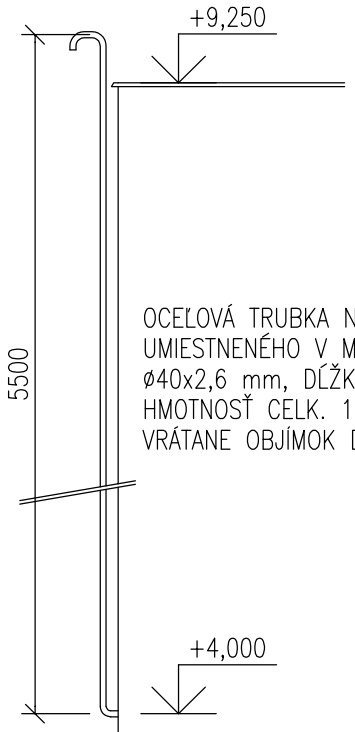 OCEĽOVÁ TRUBKA NA PRÍVOD VZDUCHU DO KOMPRESORA UMIESTNENÉHO V MIESTNOSTI PLNIAREŇ PROSTRIEDKOV PPS ø40x2,6 mm, DĹŽKY CELKOM 6,5 m, JEDN. HM. 2,4 kg/m2 HMOTNOSŤ CELK. 15,6 kg/m2 VRÁTANE OBJÍMOK DO STENY				1
			KOVANIE			
			ZASKLENIE			
			MATERIÁL			
			NÁTER			
			ODTIEŇ SVETLÝ SIVÝ RAL 7040			

NÁZOV A MIESTO STAVBY	HASIČSKÁ STANICA POLTÁR SO–01 OBJEKT HASIČSKEJ STANICE	AKTUALIZÁCIA 12/2016	Č. VÝKR. 20
NÁZOV VÝKRESU	VÝPIS ZÁMOČNÍCKYCH VÝROBKOV		LIST 8

POL.	NORMA / ROZMERY (mm)	SCHÉMA, POPIS	POČET KUSOV 1. N.P.	2. N.P.	STRECHA	CELKOM
Z12	ATYP / –	OCEĽOVÝ REBRÍK – ŽIAROVO POZINKOVANÝ VIĎ. PRÍLOHA Č.1 K POLOŽKE Z12	–	1	–	1

MATERIÁL: OCEĽ

NÁTER: ŽIAROVE POZINKOVANIE

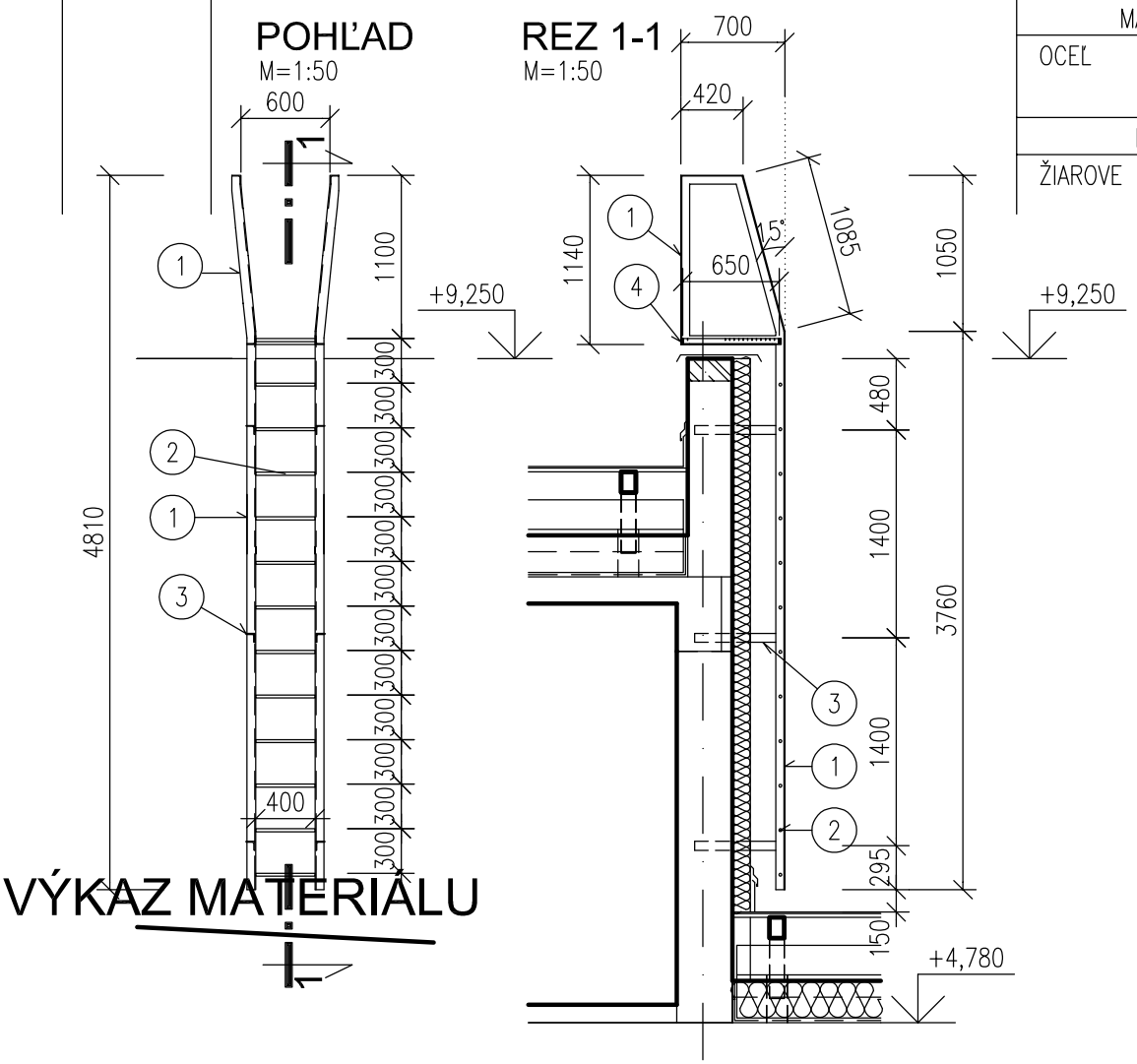

VÝKAZ MATERIÁLU

POL.	PROFIL	KS	DĹŽKA (m) 1 KS	CELKOM	HMOTNOSŤ (kg) JEDNOTKOVÁ	CELKOM
1	TYČ L 60x60x6	–	–	14,2	6,90	97,98
2	OCEĽOVÁ TRUBKA ø20mm, T=3,2mm	12	0,400	4,80	1,33	6,38
3	TYČ L 60x60x6	6	0,600	3,60	6,90	24,84
4	TYČ L 60x40x5	2	0,40	0,80	3,76	3,01
	HMOTNOSŤ CELKOM				132,21+ 10% =	**145,4 kg**
5	POROROŠT 650x390 MM, OKA 30/30 MM					**1 ks**

NÁZOV A MIESTO STAVBY	HASIČSKÁ STANICA POLTÁR AKTUALIZÁCIA 12/2016	Č. VÝKR.	20
NÁZOV VÝKRESU	**VÝPIS ZÁMOČNÍCKYCH VÝROBKOV**	LIST	9

POL.	NORMA / ROZMERY (mm)	SCHÉMA, POPIS	POČET KUSOV 1. N.P.	2. N.P.	STRECHA	CELKOM
Z13	ATYP / –	OCEĽOVÝ REBRÍK – ŽIAROVO POZINKOVANÝ VIĎ. PRÍLOHA Č.1 K POLOŽKE Z13	1	–	–	1

MATERIÁL
OCEĽ
NÁTER
ŽIAROVE POZINKOVANIE

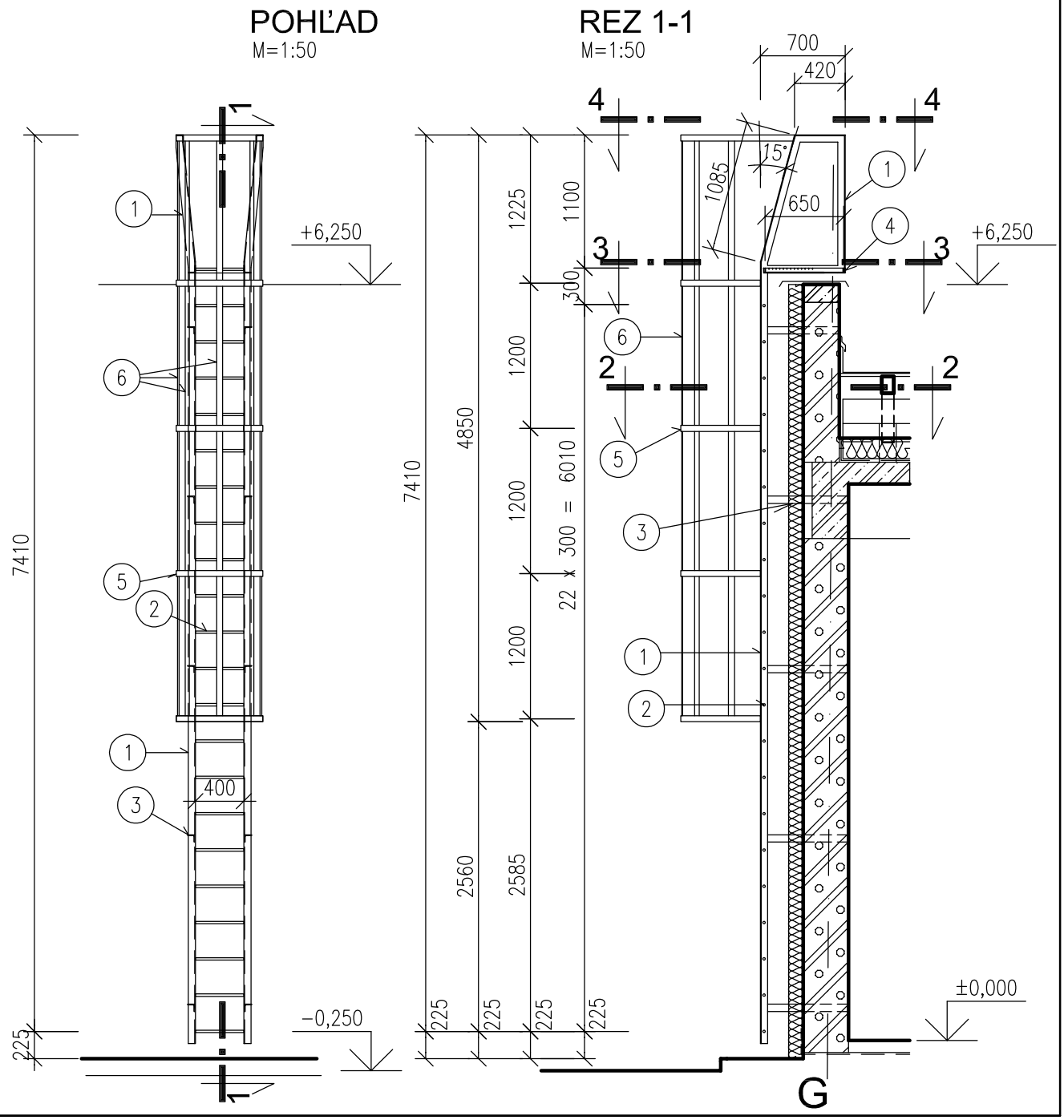

NÁZOV A MIESTO STAVBY	HASIČSKÁ STANICA POLTÁR	AKTUALIZÁCIA 12/2016	Č. VÝKR. 20
NÁZOV VÝKRESU	VÝPIS ZÁMOČNÍCKYCH VÝROBKOV		LIST 10

POL.

PRÍLOHA Č.1 K POLOŽKE Z13

REZ 3-3

M=1:20

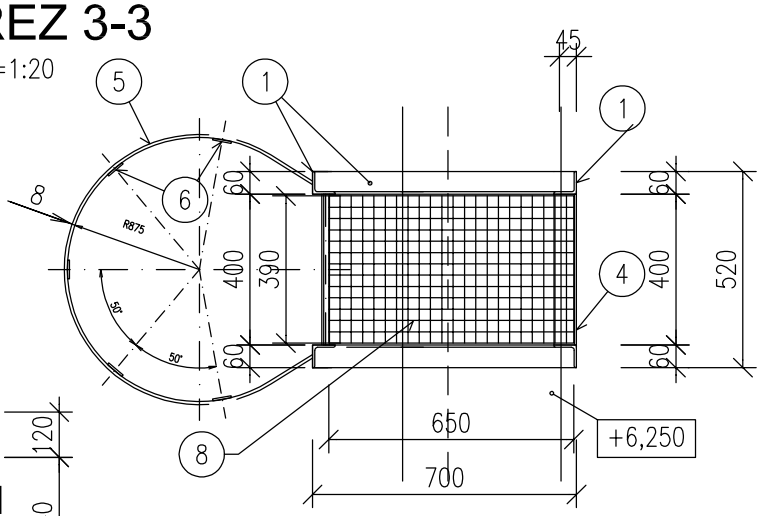

REZ 2-2

M=1:20

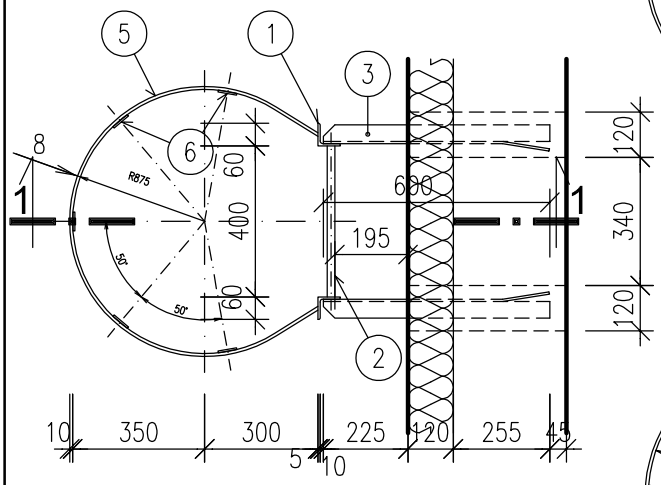

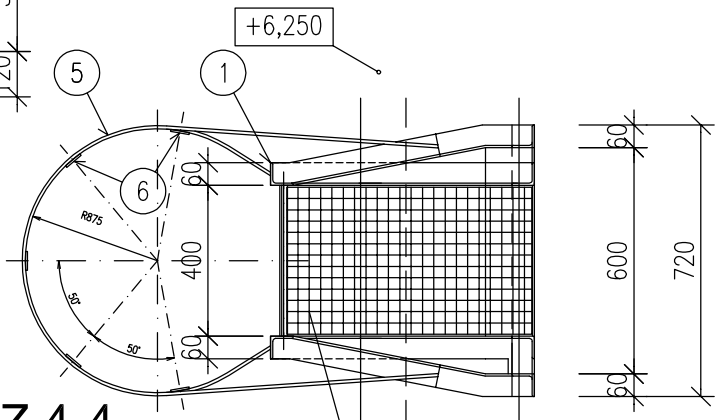

REZ 4-4

M=1:20

POROROŠT 650x390 MM
OKA 30/30 MM

VÝKAZ MATERIÁLU

POL.	PROFIL	KS	DĹŽKA (m)		HMOTNOSŤ (kg)	
			1 KS	CELKOM	JEDNOTKOVÁ	CELKOM
1	TYČ L 60x60x6	–	–	19,50	6,90	134,55
2	OCEĽOVÁ TRUBKA ø20mm, T=3,2mm	22	0,400	8,80	1,33	11,70
3	TYČ L 60x60x6	10	0,600	6,00	6,90	41,40
4	TYČ L 60x40x5	2	0,40	0,80	3,76	3,01
5	OCEĽOVÁ TYČ 50x8 mm	5	1,8m–4ks 2,5m–1ks	9,70	3,14	30,46
6	OCEĽOVÁ TYČ 50x5 mm	20	1,15	23,00	1,962	45,13
	HMOTNOSŤ CELKOM				266,25+ 10% =	**292,9 kg**
8	POROROŠT 650x390 MM, OKA 30/30 MM					**1 ks**

NÁZOV A MIESTO STAVBY	HASIČSKÁ STANICA POLTÁR AKTUALIZÁCIA 12/2016	Č. VÝKR.	20
NÁZOV VÝKRESU	**VÝPIS ZÁMOČNÍCKYCH VÝROBKOV**	LIST	11